ÜRÜN KATALOĞU

MBEF

MAKİNE SONDAJ

MAHMUT DEMİREL
MBEF
MAKİNE SONDAJ

4-5
Hakkımızda / About Us

6-7
Kalite Politikamız / Our Quality Policy

8-9
Üretim / Production

10-11
Vizyon - Misyon / Vision & Mission

14-25
İç Tüp Başlıkları ve Komple Karotiyerler / Head Assemblies and Core Barrel Assemblies

18 - 19 **|** NWL Karotiyer Başlığı / NWL Head Assembly
20 - 21 **|** HWL Karotiyer Başlığı / HWL Head Assembly
22 - 23 **|** PWL Karotiyer Başlığı / PWL Head Assembly
24 - 25 **|** Uzatma - Durdurucu - Segmanlar / Core Lifter Case-Landing Ring-Core Lifter

26-29
Overshot / Overshot

30-47
Emprenye Elmas Matkaplar-Portkronlar-Elmas Çarıklar-Zırh ve Zırhaltları / Impregnated Diamond Bits – Reaming Shells -Diamond Casing Shoes -Locking Coupling and Adapter Coupling

32 - 37 **|** HAYDEN Hakkında / About Hayden
38 - 39 **|** Emprenye Elmas Matkaplar / Impregnated Diamond Bits
40 - 41 **|** Portkron / Reaming Shells
42 - 43 **|** Elmas Çarık / Diamond Casing Shoe
44 - 45 **|** Zırh ve Zırhaltları- Locking Coupling and Adapter Coupling
46 - 47 **|** Emprenye Elmas Matkaplar - Portkronlar - Elmas Çarıklar - Zırh ve Zırhaltları / Impregnated Diamond Bits – Reaming Shells - Diamond Casing Shoes - Locking Coupling and Adapter Coupling

48-65
Sondaj Yardımcı Ekipmanlar / Drilling Auxiliary Equipment

52 - 53 | Manevra Başlığı / Hoisting Plug Assembly
54 - 55 | Su Başlığı / Water Swivel Assembly
56 - 57 | Tij Kesici / Rod Cutter
58 - 59 | Tij Adaptörleri / Rod Adaptors
60 - 61 | Tahlisiyeler / Recovery Tools
62 - 63 | Tahlisiye Adaptörleri / Recovery Adaptors
64 - 65 | Karnıyarık Tüpler / Split Tubes

66-69
Su Pompası / Water Pump

70-73
Sondaj Kimyasalları / Drilling Chemicals

74-77
Karot Sandıkları / Core Boxes

78-81
Tijler ve Muhafaza Boruları / Drill Rods & Casings

82-87
Sondaj Makineleri / Drill Rigs

84 - 87 | Karotlu Sondaj Makinesi / Core Drill Rig

88-91
Servis Bakım / Service & Maintenance

92-95
Sertifikalar / Certificates

Copyright © 2021 MBEF MAKİNE. All Rights Reserved.

satis@mbef.com.tr

HAKKIMIZDA

MBEF Makine karotlu sondaj makineleri, karotlu sondaj ekipmanları ve yardımcı sondaj ekipmanları konularında Ar-Ge, üretim ve satış faaliyetlerini bir arada yürütmektedir.

2011 yılında sondaj makinesi ve ekipmanlarının üretimi ve satışı konusunda faaliyet göstermek üzere kurulan MBEF Makine, Ankara'da yerleşik bulunan üretim tesisleri ve deneyimli uzman kadrosuyla sondaj sektörüne yüksek kalite ve müşteri memnuniyeti felsefesiyle hizmet vermektedir.

Karotlu sondaj makineleri, karotlu sondaj ekipmanları ve yardımcı sondaj ekipmanları konularında Ar-Ge, üretim ve satış faaliyetlerini bir arada yürüten MBEF Makine, müteahhitlik kanadından aldığı geri bildirimler ve kendi Ar-Ge çalışmaları neticesinde sektörün en yüksek üretim kalitesi düzeyine erişmeyi kendine hedef edinmiştir.

MBEF Makine, kendi ürettiği ürünlerin yanı sıra, uluslararası sondaj sektöründe kabul görmüş sondaj ekipmanları ve yedek parça üreticisi firmaların Türkiye yetkili distribütörlüğü faaliyetlerini de sürdürmektedir.

ABOUT US

MBEF Machinery carries out R & D, production and sales activities together with core drill rig, core drilling equipment and auxiliary drilling equipment.

MBEF Makine was established in 2011 to design and manufacture its drill rigs. In a very short time, the company has recorded a consistent growth in the mining business and became a leading manufacturer and supplier of drill rigs and equipment.

Having its headquarters in Ankara Turkey MBEF Makine has the ability to serve all wireline drilling equipment in accordance with universal size standards. Throughout the years, we have used our experiences along with our customers operations feedback, to produce the most innovative products in the market.

Besides its own manufactured products, MBEF Makine also maintains the Turkish authorized distributorship of drilling equipment and spare part manufacturing companies which have already gained recognition in international drilling sector.

Copyright © 2021 MBEF MAKİNE. All Rights Reserved.

satis@mbef.com.tr

KALİTE POLİTİKAMIZ

MBEF Makine, müşterilere kendi kurumsal ilkeleri ışığında hizmet sunmaktadır. MBEF Makine kalite yönetimi prosedürlerini eksiksiz olarak uygular.

OUR QUALITY POLICY

MBEF Makine offers services to its customers in the light of their corporate policies. MBEF Makine fully implement quality management procedures.

KOŞULSUZ MÜŞTERİ MEMNUNİYETİ

İŞ SAĞLIĞI VE GÜVENLİĞİ

ÜST DÜZEY ÜRETİM KALİTESİ

HIZLI TEKNİK SERVİS DESTEĞİ

TEKNOLOJİK YENİLİKLERİN TAKİBİ

ÜRÜN TAKİBİ VE GERİ BİLDİRİM

UNCONDITIONAL CUSTOMER SATISFACTION

HIGH LEVEL PRODUCTION QUALITY

MONITORING TECHNOLOGICAL INNOVATIONS

OCCUPATIONAL HEALTH AND SAFETY

EXPRESS TECHNICAL SERVICE SUPPORT

PRODUCT MONITORING AND FEEDBACK

MBEF
MAKİNE SONDAJ

Copyright © 2021 MBEF MAKİNE. All Rights Reserved.

satis@mbef.com.tr

ÜRETİM

YERLİ ÜRETİM ve SAPASAĞLAM

MBEF Makine Ankara Üretim Tesisleri'nde yerli sermaye ve işçilik ile üretilen PD 500 serisi, kullanıcı dostu sade tasarımı, zor şartlara dayanıklı yapısı ve üstün üretim kalitesiyle, kendi sınıfındaki sondaj makinelerinin bir adım ötesindedir.

PRODUCTION

SOLID & LOCAL PRODUCTION

Produced with domestic capital and workmanship at MBEF Machinery Ankara Production Facilities, PD 500 series is one step beyond the machines in its class with its user-friendly simple design, durable structure and superior production quality.

ÖZEL ÜRETİM

satis@mbef.com.tr

Copyright © 2021 MBEF MAKİNE. All Rights Reserved.

VİZYON ve MİSYON

Karotlu sondaj makineleri, karotlu sondaj ekipmanları ve yardımcı sondaj ekipmanları konularında Ar-Ge, üretim ve satış faaliyetlerini bir arada yürüten MBEF Makine, müteahhitlik kanadından aldığı geri bildirimler ve kendi Ar-Ge çalışmaları neticesinde sektörün en yüksek üretim kalitesi düzeyine erişmeyi kendine hedef edinmiştir.

Günden güne gelişen sondaj teknolojisine en yüksek düzeyde uyum sağlayarak müşterilerine her zaman bu çizgide hizmet edecek olan MBEF Makine, Türkiye'de üretilen sondaj ekipmanlarının Dünya pazarında söz sahibi olması için hiç durmadan çabalamaktadır.

VISION & MISSION

MBEF Makine, which carries out R & D, production and sales activities in core drill rigs, core drilling equipment and auxiliary drilling equipment, has aimed to reach the highest production quality level of the sector as a result of its own R & D activities and feedbacks received from its subsidiary company Pozitif Sondaj.

MBEF Makine serves its customers by adapting the highest level of technology and MBEF Makine aims and works on putting its products on world market.

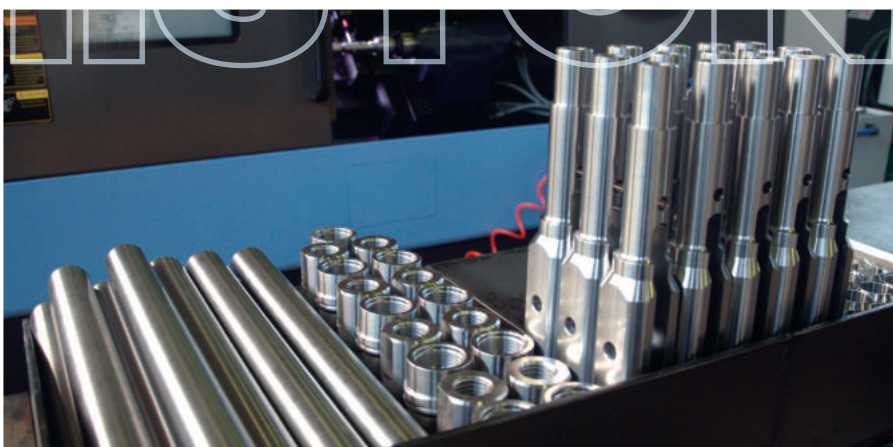

Vizyonumuz, misyonumuz ve çalışmalarımız doğrultusunda:

Yenilikçi ve insan odaklı İnsan Kaynakları uygulamamız doğrultusunda kendini geliştirmeyi hedefleyen, kurum aidiyeti ve motivasyonu yüksek insan gücünü firmamıza kazandırmayı,

Hayal gücü yüksek, yaratıcı, çağdaş ve ekip çalışmasında başarılı bireylere firmamızda yer vererek değerlerimize değer katmayı,

Çalışmalarımızı topluma, çevreye ve etik kurallarına uygun şekilde gerçekleştirmeyi,

Karşılıklı güvene ve saygıya dayanan bir ortamda çalışmalarımızı gerçekleştirmeyi hedefliyoruz.

In line with our vision, mission and work:

We aim to improve ourselves in accordance with our innovative and people-oriented human resource planning.

To keep our values alive, we keep individuals with teamwork skills, high imaginative, creative and contemporary.

We conduct our business friendly with environment, society and ethical rules.

We aim to realize our business in an environment based on mutual trust and respect.

Copyright © 2021 MBEF MAKİNE. All Rights Reserved.

satis@mbef.com.tr

HER ZEMİNDE VE HER ALANDA DAİMA YANINIZDA!

IN ANY CONDITION AND IN ANY FORMATION!

MBEF
MAKİNE SONDAJ

Copyright © 2021 MBEF MAKİNE. All Rights Reserved.

satis@mbef.com.tr

01 İÇ TÜP BAŞLIKLARI VE KOMPLE KAROTİYERLER

HEAD ASSEMBLIES AND CORE BARREL ASSEMBLIES

MBEF
MAKİNE SONDAJ

Copyright © 2021 MBEF MAKİNE. All Rights Reserved.

satis@mbef.com.tr

MBEF

MAKİNE SONDAJ

mbef.com.tr

Copyright © 2021 MBEF MAKİNE. All Rights Reserved.

satis@mbef.com.tr

NWL KAROTİYER BAŞLIĞI

NWL HEAD ASSEMBLY

Ürün Kodu Product No	***Ürün İsmi*** Description
MBEF004.01	***Çambaşı (P/H/N)*** Spearhead
MBEF004.06	***Çambaşı Pimi (P/H/N)*** Spearhead Pin
MBEF004.02	***Çambaşı Yayı (P/H/N)*** Spearhead Spring
MBEF004.03	***Çambaşı Sustası (P/H/N)*** Spearhead Detent Plunger
MBEF004.05	***Çambaşı Gövdesi (N)*** Spearhead Body
MBEF004.08	***Başlık Mandal Kovanı (N)*** Latch Retracting Case
MBEF004.10	***Başlık Kovan Pimi (N)*** Spring Pin
MBEF004.13	***Üst Gövde Cıvatası (P/H/N)*** Nylok Bolt
MBEF004.13	***Üst Gövde Pulu (N)*** Washer
MBEF004.15	***Başlık Mandal Yayı (N)*** Compression Spring
MBEF004.17	***Başlık Üst Gövde (N)*** Upper Latch Body
MBEF004.20	***Başlık Mandalı (N)*** Latch
MBEF004.22	***Mandal Desteği (N)*** Link
MBEF004.24	***Mandal Pimi (N)*** Spring Pin
MBEF004.28	***Çelik Misket (P/H/N)*** Ball 22 mm
MBEF004.29	***İkaz Misket Yatağı (P/H/N)*** Indicator Bushing
MBEF004.27	***Başlık Durdurucu Bilezik (N)*** Landing Shoulder

MBEF004.32	***Başlık Alt Gövdesi (N)*** Lower Latch Body
MBEF004.38	***Mil Somunu (N)*** Nut 1-1/8”
MBEF004.41	***Başlık Mili (N)*** Hollow Spindle
MBEF00.20.003	***Başlık Lastiği (N)*** Shut-Off Valve
MBEF004.47	***Lastik Ayar Pulu (N)*** Shut-Off Valve Washer
MBEF004.49	***Baskı Rulmanı (H/N)*** Thrust Bearing
MBEF004.53	***Rulman Kovanı (N)*** Spindle Bushing
MBEF004.51	***Yaprak Rulman (N)*** Thrust Bearing
MBEF004.57	***Başlık Baskı Yayı (N)*** Compression Spring
MBEF004.63	***Baskı Yayı Somunu (N)*** Locking Nut ¾”
MBEF004.54	***Gresörlük (P/H/N)*** Grease Fitting
MBEF004.71	***İç Tüp Kepi (N)*** Innertube Cup
MBEF004.28	***Çelik Misket (P/H/N)*** Ball 22 mm
MBEF004.66	***Kep Misket Yuvası (H/N)*** Check Valve Body

Copyright © 2021 MBEF MAKİNE. All Rights Reserved.

satis@mbef.com.tr

HWL KAROTİYER BAŞLIĞI

HWL HEAD ASSEMBLY

Ürün Kodu Product No	***Ürün İsmi*** Description
MBEF004.01	***Çambaşı (P/H/N)*** Spearhead
MBEF004.06	***Çambaşı Pimi (P/H/N)*** Spearhead Pin
MBEF004.02	***Çambaşı Yayı (P/H/N)*** Spearhead Spring
MBEF004.03	***Çambaşı Sustası (P/H/N)*** Spearhead Detent Plunger
MBEF004.04	***Çambaşı Gövdesi (P/H)*** Spearhead Body
MBEF004.07	***Başlık Mandal Muhafazası (P/H)*** Latch Retracting Case
MBEF004.09	***Başlık Kovan Pimi (P/H)*** Spring Pin
MBEF004.11	***Üst Gövde Cıvatası (P/H/N)*** Nylok Bolt
MBEF004.12	***Üst Gövde Pulu (P/H)*** Washer
MBEF004.14	***Başlık Mandal Yayı (P/H)*** Compression Spring
MBEF004.16	***Başlık Üst Gövdesi (P/H)*** Upper Latch Body
MBEF004.19	***Başlık Mandalı (H)*** Latch
MBEF004.21	***Mandal Desteği (P/H)*** Link
MBEF004.23	***Mandal Pimi (P/H)*** Spring Pin
MBEF004.28	***Çelik Misket (P/H/N)*** Ball 22 mm
MBEF004.29	***İkaz Misket Yatağı (P/H/N)*** Indicator Bushing
MBEF004.26	***Başlık Durdurucu Bilezik (H)*** Landing Shoulder

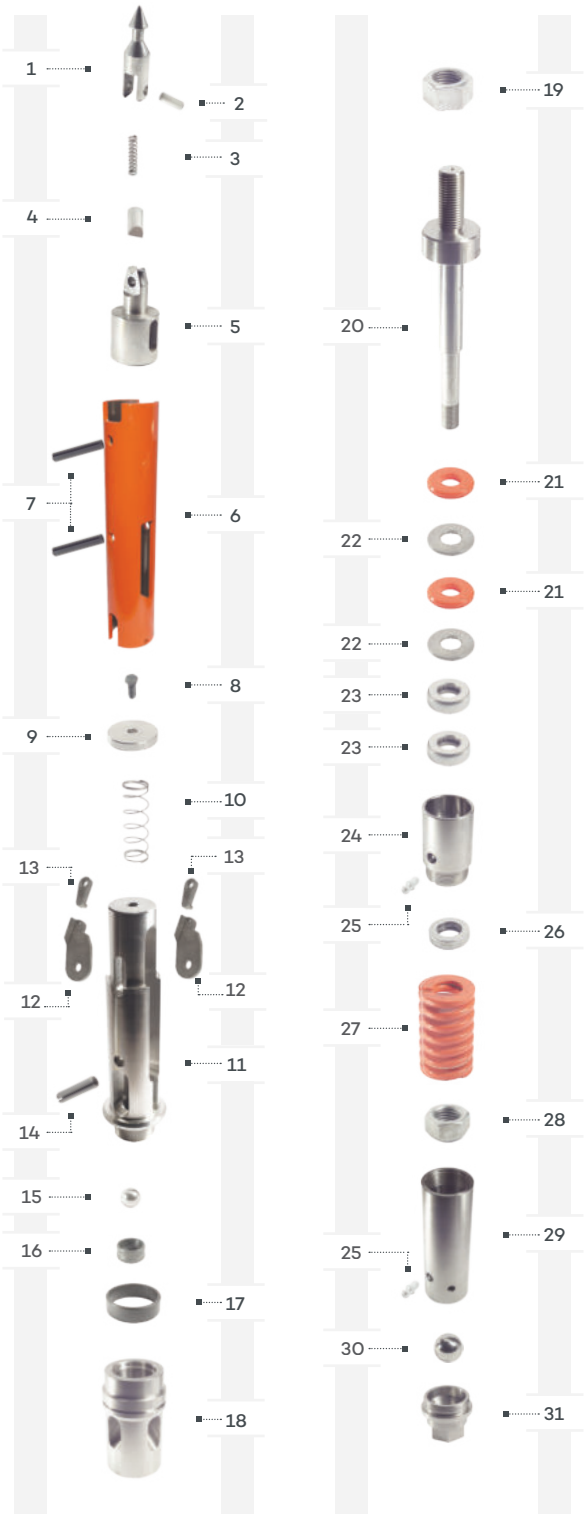

MBEF004.79	***Başlık Alt Gövdesi (H)*** Lower Latch Body
MBEF004.37	***Mil Somunu (H)*** Nut 1-1/4”
MBEF004.40	***Başlık Mili (H)*** Hollow Spindle
MBEF.20.002	***Başlık Lastiği (H)*** Shut-Off Valve
MBEF004.46	***Lastik Ayar Pulu (H)*** Shut-Off Valve Washer
MBEF004.49	***Baskı Rulman (P/H)*** Thrust Bearing
MBEF004.52	***Rulman Kovanı (H)*** Spindle Bushing
MBEF004.54	***Gresörlük (P/H/N)*** Grease Fitting
MBEF004.50	***Zarflı Rulman (P/H)*** Thrust Bearing
MBEF004.56	***Başlık Baskı Yayı (H)*** Compression Spring
MBEF004.62	***Baskı Yayı Somunu (P/H/N)*** Locking Nut 1”
MBEF004.70	***İç Tüp Kepi (H)*** Innertube Cup
MBEF004.28	***Çelik Misket (P/H/N)*** Ball 22 mm
MBEF004.66	***Kep Misket Yuvası (H)*** Check Valve Body

Copyright © 2021 MBEF MAKİNE. All Rights Reserved.

satis@mbef.com.tr

PWL KAROTİYER BAŞLIĞI

PWL HEAD ASSEMBLY

Ürün Kodu Product No	***Ürün İsmi*** Description
MBEF004.01	***Çambaşı (P/H/N)*** Spearhead
MBEF004.06	***Çambaşı Pimi (P/H/N)*** Spearhead Pin
MBEF004.02	***Çambaşı Yayı (P/H/N)*** Spearhead Spring
MBEF004.03	***Çambaşı Sustası (P/H/N)*** Spearhead Detent Plunger
MBEF004.04	***Çambaşı Gövdesi (P/H/N)*** Spearhead Body
MBEF004.07	***Başlık Gömlek Muhafaza (P/H)*** Latch Retracting Case
MBEF004.09	***Başlık Kovan Pimi (P/H)*** Spring Pin
MBEF004.11	***Üst Gövde Cıvatası (P/H/N)*** Nylok Bolt
MBEF004.12	***Üst Gövde Pulu (P/H)*** Washer
MBEF004.55	***Başlık Mandal Yayı (P)*** Compression Spring
MBEF004.16	***Başlık Üst Gövdesi (P/H)*** Upper Latch Body
MBEF004.18	***Başlık Mandalı (P)*** Latch
MBEF004.21	***Mandal Desteği (P/H)*** Link
MBEF004.23	***Mandal Pimi (P/H)*** Spring Pin
MBEF004.28	***Çelik Misket (P/H/N)*** Ball 22 mm
MBEF004.29	***İkaz Misket Yatağı (P/H/N)*** Indicator Bushing
MBEF004.25	***Başlık Durdurucu Bilezik (P)*** Landing Shoulder

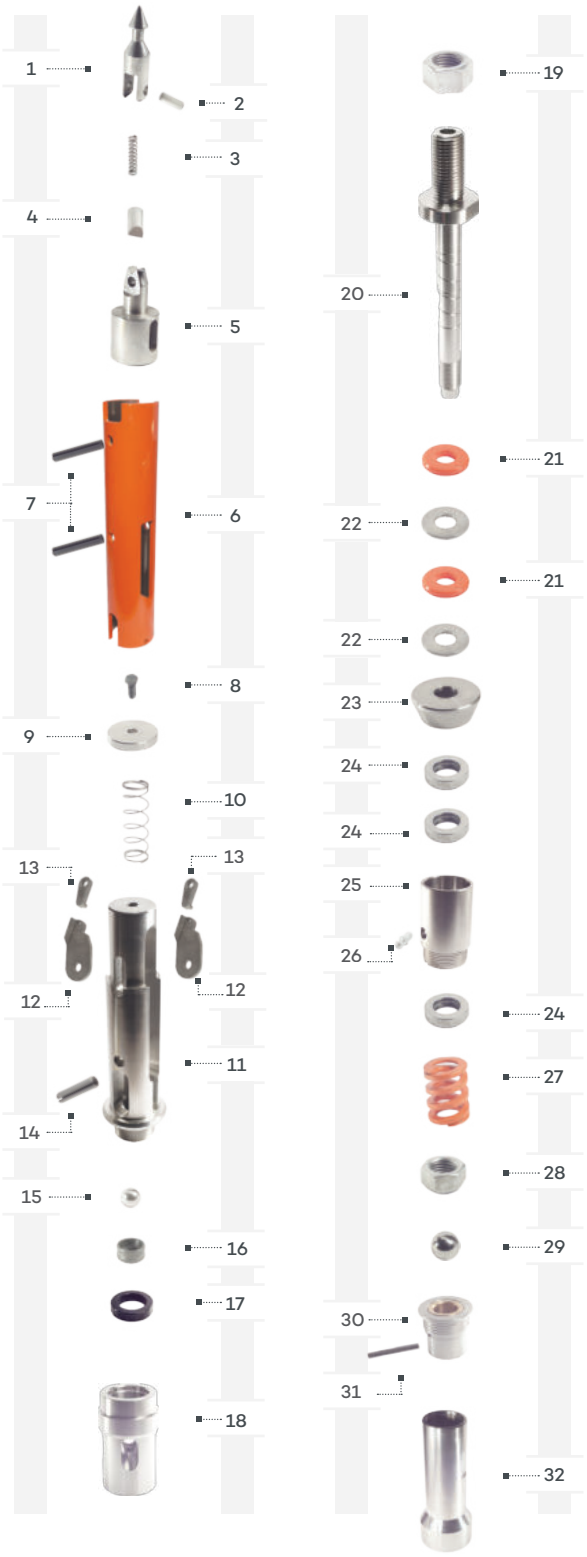

MBEF004.78	***Başlık Alt Gövdesi (P)*** Lower Latch Body
MBEF004.36	***Mil Somunu (P)*** Nut 1-1/2’
MBEF004.39	***Başlık Mili (P)*** Hollow Spindle
MBEF00.20.001	***Başlık Lastiği (P)*** Shut-Off Valve
MBEF004.45	***Lastik Ayar Pulu (P)*** Shut-Off Valve Washer
MBEF004.48	***Konik Lastik Pulu (P)*** Tapered Shut-Off Washer
MBEF004.49	***Baskı Rulmanı (P/H)*** Thrust Bearing
MBEF004.52	***Rulman Kovanı (P)*** Spindle Bushing
MBEF004.54	***Gresörlük (P/H/N)*** Grease Fitting
MBEF004.55	***Başlık Baskı Yayı (P)*** Compression Spring
MBEF004.61	***Baskı Yayı Somunu (P)*** Locking Nut 1-1/4’
MBEF004.28	***Çelik Misket (P/H/N)*** Ball 22 mm
MBEF004.65	***Kep Misket Yuvası (P)*** Check Valve Body
MBEF004.68	***Kep Misket Pimi (P)*** Spirol Pin 3/16’x1-3/4’
MBEF004.69	***İç Tüp Kepi (P)*** Innertube Cap

Copyright © 2021 MBEF MAKİNE. All Rights Reserved.

satis@mbef.com.tr

UZATMA - DURDURUCU - SEGMANLAR

CORE LIFTER CASE – LANDING RING - CORE LIFTER

Ürün Kodu Product No	***Ürün İsmi*** Description
MBEF001.06	***PWL Stopring*** PWL Stopring
MBEF001.07	***PWL Segman*** PWL Core Lifter
MBEF001.09	***PWL Segman Yuvası*** PWL Core Lifter Case
MBEF001.14	***PWL Durdurucu Bilezik*** PWL Landing Ring
MBEF001.15	***PWL Sarı Dengeleyici Bilezik*** PWL Innertube Stabilizer
MBEF001.19	***PWL-3 Stopring*** PWL-3 Stopring
MBEF001.20	***PWL-3 Segman*** PWL-3 Core Lifter
MBEF001.18	***PWL-3 Segman Yuvası*** PWL-3 Core Lifter Case
MBEF002.06	***HWL Stopring*** HWL Stopring
MBEF002.07	***HWL Segman*** HWL Core Lifter
MBEF002.09	***HWL Segman Yuvası*** HWL Core Lifter Case
MBEF002.14	***HWL Durdurucu Bilezik*** HWL Landing Ring
MBEF002.15	***HWL Sarı Dengeleyici Bilezik*** HWL Innertube Stabilizer
MBEF002.19	***HWL-3 Stopring*** HWL-3 Stopring
MBEF002.20	***HLW-3 Segman*** HWL-3 Core Lifter
MBEF002.18	***HWL-3 Segman Yuvası*** HWL-3 Core Lifter Case

Ürün Kodu Product No	***Ürün İsmi*** Description
MBEF003.19	***NWL Stopring*** NWL Stopring
MBEF003.20	***NWL Segman*** NWL Core Lifter
MBEF003.18	***NWL Segman Yuvası*** NWL Core Lifter Case
MBEF003.14	***NWL Durdurucu Bilezik*** NWL Landing Ring
MBEF003.15	***NWL Sarı Dengeleyici Bilezik*** NWL Innertube Stabilizer
MBEF003.19	***NWL-3 Stopring*** NWL-3 Stopring
MBEF003.20	***NLW-3 Segman*** NWL-3 Core Lifter
MBEF003.18	***NWL-3 Segman Yuvası*** NWL-3 Core Lifter Case
MBEF001.31	***PWL Basket Segman***
MBEF001.32	***HWL Basket Segman***
MBEF001.33	***NWL Basket Segman***

PWL-HWL-NWL SEGMAN YUVASI, SEGMAN, DENGELEYİCİ BİLEZİK, STOP RİNG, KAROTİYER DURDURUCU

PWL-HWL-NWL CORE LIFTER CASE-LANDING RING-CORE LIFTER

PWL HWL NWL

Copyright © 2021 MBEF MAKİNE. All Rights Reserved.

satis@mbef.com.tr

02

OVERSHOT

OVERSHOT ASSEMBLY

Copyright © 2021 MBEF MAKİNE. All Rights Reserved.

satis@mbef.com.tr

OVERSHOT

OVERSHOT ASSEMBLY

Ürün Kodu Product No	***Ürün İsmi*** Description
MBEF005.02	***Komple Overshot + Kurtarıcı (PWL)*** Overshot + Locking Sleeve
MBEF005.03	***Bağlantı Civatası (Fırdondü Civatası)*** Bolt Cable Swivel Eye
MBEF005.04	***Fırdöndü Yaprak Rulmanı*** Thrust Bearing
MBEF005.05	***Fırdöndü Rulman Yatağı*** Cable Swivel Collar
MBEF005.06	***Fırdöndü Somunu*** Nyloc Nut
MBEF005.08	***Ağırlık Mili*** Cable Swivel Body
MBEF005.09	***Ağırlık Mili Gresörlük*** Grease Fitting
MBEF005.10	***Kilit Ayar Mili (İç Saplama)*** Jar Staff
MBEF005.11	***Kilit Ayar Mili Muhafazası (Çalışan Boru)*** Jar Tube
MBEF005.12	***Overshot Kurtarıcı*** Locking Sleeve
MBEF.005.13 MBEF005.14	***Kilit Ayar Somunu ve Pulu*** Hex Nut and Washer
MBEF005.29	***Yay Yatağı*** Cap
MBEF005.16	***Kilit Baskı Yayı*** Lock Spring

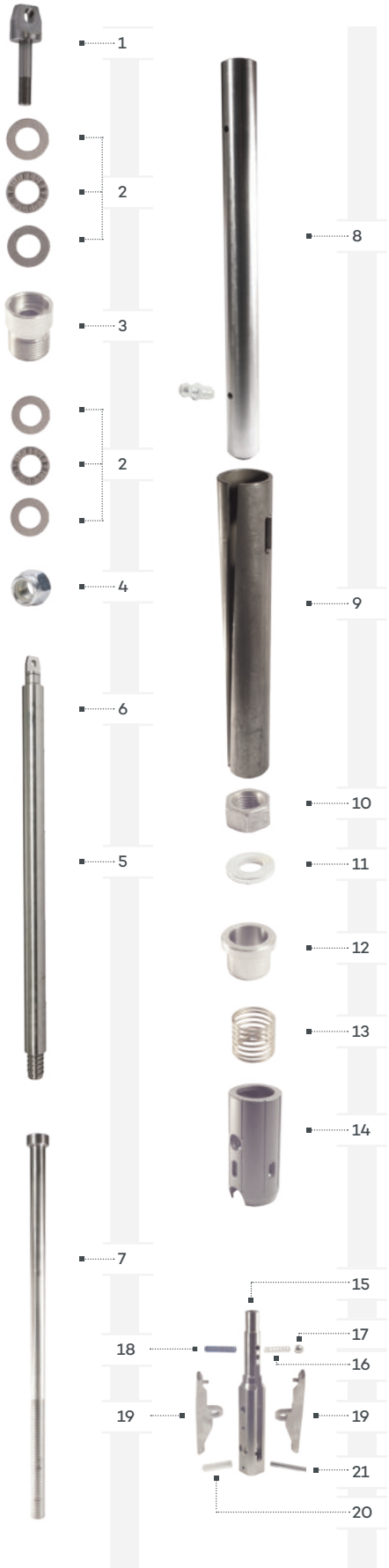

MBEF005.17	***Overshot Kilidi*** Overshot Lock Sleeve
MBEF005.18	***Overshot Mandal Kovanı*** Overshot Head
MBEF005.19	***Kilit Bilya Yayı*** Compression Spring
MBEF005.20	***Kilit Bilyası*** Steel Ball
MBEF005.21	***Overshot Mandal Yayı*** Lifting Dog Compression Spring
MBEF005.22	***Overshot Mandalı*** Lifting Dog
MBEF005.23 (P/H) MBEF005.24 (N)	***Mandal Pimi*** Lifting Dog Spring Pin
MBEF005.25	***Kovan Pimi*** Lifting Dog Pin

Copyright © 2021 MBEF MAKİNE. All Rights Reserved.

satis@mbef.com.tr

03

EMPRENYE ELMAS MATKAPLAR - PORTKRONLAR - ELMAS ÇARIKLAR - ZIRH VE ZIRHALTLARI

IMPREGNATED DIAMOND BITS – REAMING SHELLS - DIAMOND CASING SHOES - LOCKING COUPLING AND ADAPTER COUPLING

MBEF
MAKİNE SONDAJ

Copyright © 2021 MBEF MAKİNE. All Rights Reserved.

satis@mbef.com.tr

HAYDEN HAKKINDA

ABOUT HAYDEN

Kanada menşeli Hayden firmasının ürün yelpazesinin içerisinde tüm çaplarda ve farklı sertlik aralıklarında emprenye elmas matkaplar, portkronlar ve tij/muhafaza çarıkları yer almaktadır.

HAYDEN Özel Seriler Türkiye formasyonlarına özel olarak üretilmiş olup, zorlu ve değişken formasyon yapısında en yüksek performansı yakalayan özel matkap serilerinin geliştirme süreci 2 yıldan fazla zaman almıştır. Geliştirme süreci boyunca Türkiye'nin farklı sondaj sahalarında gerçekleştirilen performans testleri ile her açıdan dikkat ve hassasiyetle kontrol edilen matkaplar, delinen formasyon ne kadar zorlu ve değişken olursa olsun istenilen matkap verimini sağlamak üzere üretilmişlerdir. MBEF Makine olarak tüm faaliyetlerimize yön veren "Kendi Kullanmadığımız Ürünü Müşterimize Sunmayız" felsefesi; gerek distribütörü olduğumuz markaların ürünleri, gerekse kendi tesislerimizde ürettiğimiz tüm makine ve ekipmanların en yüksek kaliteye ulaşması noktasında her zaman yol gösterici kılavuzumuz olmuştur.

Ar-Ge çalışmaları, HAYDEN için asla bitmeyecek bir süreçtir.

Kalite kontrol prensiplerine istisnasız bağlı çalışan elmas matkap üretim tesisine ek olarak Kanada,Amerika ve Maksika'da yerleşik satış ofisleri ile HAYDEN, uluslar arası sondaj sektörüne en üstün kalitede hizmet vermeye devam etmektedir.

Hayden facility operates and maintains the manufacturing facility of mining diamond products and services required to assure the optimum environment for best quality products, safety, productivity and an inspiring as well as environmentally friendly workplace.

Hayden will continue to grow for achieving the best quality of products manufactured and customer service with Hayden made-in-Canada product.

Hayden Diamond Bit Industries is committed to providing the best quality product on time all the time. Hayden's strength comes from working together with its customers, customizing their products with top quality materials using hi-tech engineering and utilizing advanced production techniques in order to maximize business relationships with their clients in the world's mining and exploration industry.

Hayden is committed to comply with the requirements and to continually improve the effectiveness of our Quality Management System.

Hayden's R&D team have strong knowledge and experience in microstructural characterization and thermal analysis of materials.

Using state of the art equipments and techniques, R&D continues to formulate and develop quality products for customer satisfaction.

EMPRENYE ELMAS MATKAPLAR

HAYDEN emprenye elmas matkaplar, elmas taneleri bitmediği halde matkabın ömrünü erken tamamlamasına neden olan iç ve dış çap aşınmalarına karşı bağlantı noktaları Tungsten Karbür (TC) takviyeli olarak üretilmiştir.

Sektördeki tüm emprenye matkaplarda kullanılan tungsten karbür takviyesi HAYDEN'in özel serileri ile bir adım ileriye taşınmış, sayıları ve sertlikleri arttırılan tungsten karbür parçalarının araları elmas taneleri ile desteklenmiştir.

Zorlu Türkiye formasyonlarının olumsuz etkilerine karşı güçlendirilmiş olan HAYDEN özel serilerinin saha testlerinde, matkaplardan alınan verim en üst noktaya ulaşmış ve matrisleri tamamen bitene kadar matkaplar ilerleme yapabilmişlerdir.

HAYDEN, karotlu sondajlarda emprenye elmas matkap kullanımına istinaden 2-14 arası serilerde matkaplar üretmektedir. Bu seriler, matkap matrisinin sondaj için uygun olduğu formasyon sertliğini işaret eder. Yani, matkabın serisi yükseldikçe matris sertliği azalır. HAYDEN'in Türkiye Formasyonları için özel olarak ürettiği matkaplar: *HWL#02, HWL#04, HWL#07 and HWL#10* serileridir.

IMPREGNATED DIAMOND BITS

Hayden impregnated diamond bits are manufactured using high quality raw materials for optimum drilling performance. As a result of Hayden's personnel's more than 40 years of experience in the drilling industry, Hayden can recommend the optimum design for optimum performance in a variety of applications and conditions. Various face profiles, bonds and diamond qualities are available for superior coring performance and longer bit life resulting in fewer trips in and out of the hole, reducing costs and improving production.

Hayden offers a wide range of different waterway sizes and shapes to improve drilling performance in the most tough working conditions. All standard waterway configurations are customizable to customers request.

Hayden manufactures special impregnated diamond bits for the formations in Turkey as HWL#02, HWL#04, HWL#07 and HWL#10 series.

Copyright © 2021 MBEF MAKİNE. All Rights Reserved.

satis@mbef.com.tr

EMPRENYE ELMAS PORTKRONLAR

HAYDEN Emprenye elmas portkronların sarmal olarak tasarlanmış matris plakaları kuyu duvarı ile 360° temas ederek sondaj dizisinin dengelenmesini ve kuyu çapının muhafazasını sağlar.

Matris plakalarını köşe noktalarından çevreleyen Tungsten Karbür (TC) destekleri ve alt gövde boyunca uygulanmış elmaslı kaynak şeritleri, aşındırıcı sondaj kırıntılarının etkisine karşı portkron ömrünü arttırmak için eklenmiş takviyelerdir.

Bu takviyeler aşındırıcı kırıntıları matris yüzeyinden uzaklaştırılarak plaka aralarındaki su kanallarından yukarı taşınmalarına destek olur.

IMPREGNATED DIAMOND REAMING SHELLS

Reaming shell products ensure a 360-degree hole wall contact, which maximizes shell stability. Longer life is therefore achieved due to the smoothness of the drilling, and the hole gauge maintained.

The diamond pads are reinforced with tungsten carbide inserts on the leading edge, which reduces the erosion of matrix around the diamonds by forcing the abrasive cuttings up the waterways and not allowing it to travel across the face of the diamond pad.

EMPRENYE ELMAS ÇARIKLAR

HAYDEN, tüm tij ve muhafaza(W) çapları için emprenye elmas çarıklar üretmektedir. Tarama işleminin yapılması gereken durumlarda (sondaj tiji veya muhafaza borusu sürülmesi) zorlu formasyon koşullarında bile HAYDEN emprenye elmas çarıklar sorunsuz bir ilerleme gerçekleştirir.

HAYDEN Emprenye elmas çarıklar formasyon ne kadar aşındırıcı olursa olsun güçlendirilmiş matris yapısı ve iç/dış çap takviyeleri sayesinde sınıfındaki diğer elmas çarıklardan daha yüksek performansa ve kullanım ömrüne sahiptir.

IMPREGNATED DIAMOND CASING SHOES

Hayden range of shoes is the cost efficient solution for drilling the insertion of casing. The tough design and re-inforced ID and OD gauge makes sure the gauge size is maintained in all the abrasive conditions. The impregnated shoes are available in either VV profile or flat face. The casing and rod shoes are manufactured with quality raw materials to suit the customer's requirements. These are also available in Heavy Duty and Super Duty.

Copyright © 2021 MBEF MAKİNE. All Rights Reserved.

satis@mbef.com.tr

2
2
2
2
4
4
4
7
7
7

1	2	3	4	5	6	7	8	9	10

Yumuşak ve Kırıklı Formasyon — Sert ve Sağlam Formasyon

Sert Matrisli Matkap

Yumuşak Matrisli Matkap

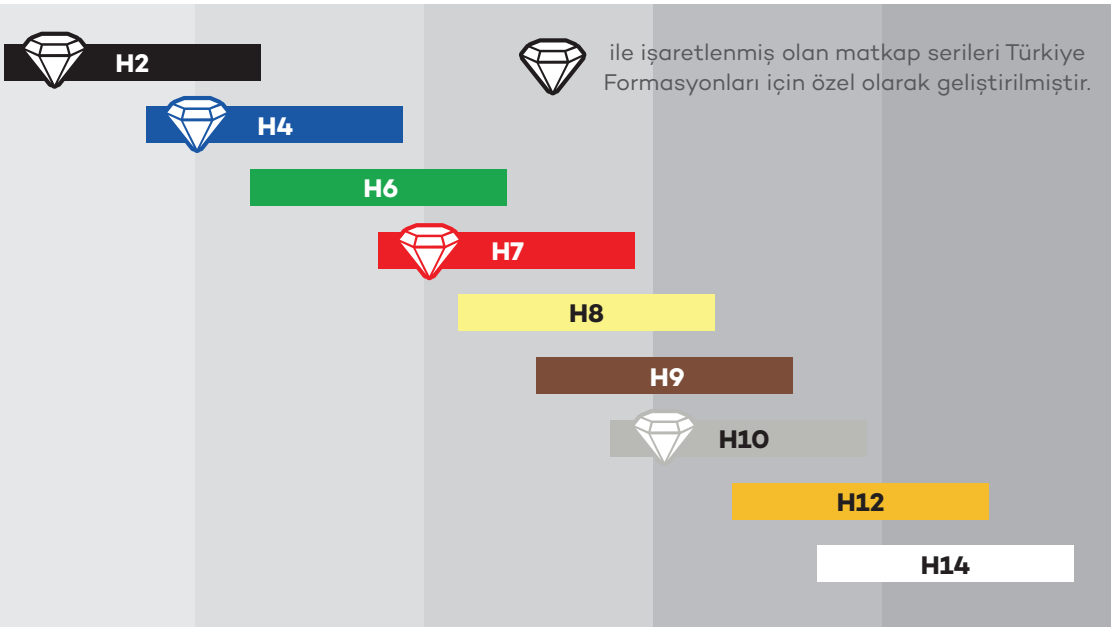

Yumuşak	Orta	Sert	Çok Sert	Aşırı Sert
Kil Taşı, Kum taşı, Kireç Taşı, Silttaşı	Dolomit, Serpantin, Şist, Şeyl, Mermer	Diyorit, Andezit, Bazalt, Hematit, Granit	Kuvarsit, Pegmatit, Gabro, Trakit	Çört, Takonit, Riyolit, Jasperit

MBEF Makine, HAYDEN Türkiye Tek Distribütörüdür.
MBEF Makine is the Exclusive Turkey Distributor of HAYDEN

Copyright © 2021 MBEF MAKİNE. All Rights Reserved.

satis@mbef.com.tr

EMPRENYE ELMAS MATKAPLAR

IMPREGNATED DIAMOND BITS

MBEF HWL 7 SERİ EMPRENYE
ELMAS MATKAP
MBEF HWL 7 SERIAL IMPREGNATED DIAMOND BIT

MBEF HWL 4 SERİ EMPRENYE
ELMAS MATKAP
MBEF HWL 4 SERIAL IMPREGNATED DIAMOND BIT

MBEF NWL 7 SERİ EMPRENYE
ELMAS MATKAP
MBEF NWL 7 SERIAL IMPREGNATED DIAMOND BIT

MBEF NWL 4 SERİ EMPRENYE
ELMAS MATKAP
MBEF HWL 4 SERIAL IMPREGNATED DIAMOND BIT

MBEF HWL 10 SERİ EMPRENYE
ELMAS MATKAP
MBEF HWL 10 SERİAL IMPREGNATED DIAMOND BIT

MBEF PWL-HWL-NWL EMPRENYE
ELMAS MATKAPLAR
PWL-HWL-NWL IMPREGNATED DIAMOND BIT

Copyright © 2021 MBEF MAKİNE. All Rights Reserved.

satis@mbef.com.tr

PORTKRON

REAMING SHELL

Portkronlar matkap ile karotiyer arasına yerleştirilir ve kuyu çapını taramak için kullanılır. Portkron aşınma sonucunda dış çapı yeni bir matkap dış çapından aşağı düştüğünde değiştirilmelidir. Böylece çapı düşen kuyuda matkabın sıkışması önlenmiş olur. Portkronlar aynı zamanda karotiyerin merkezlenmesini sağlar. Her çap ve tipteki karotiyer için portkron mevcuttur.

HAYDEN PWL PORTKRON
HAYDEN PWL REAMING SHELL

HAYDEN HWL PORTKRON
HAYDEN HWL REAMING SHELL

HAYDEN NWL PORTKRON
HAYDEN NWL REAMING SHELL

MBEF PWL PORTKRON
MBEF PWL REAMING SHELL

MBEF HWL PORTKRON
MBEF HWL REAMING SHELL

MBEF NWL PORTKRON
MBEF NWL REAMING SHELL

Reaming shells are places between drill bits and core barrel and are used to gauge the diameter of the hole and to stabilize a core barrel during drilling. Reaming shells usually last three to four times longer compared to core bits. As soon as reaming shells wear under the gauge, it will retire and could lead to an undersized bore diameter that may cause reaming. Reaming shells are available for any diameter and type of core barrel.

HAYDEN PORTKRONLAR
HAYDEN REAMING SHELLS

MBEF PORTKRONLAR
MBEF REAMING SHELLS

Copyright © 2021 MBEF MAKİNE. All Rights Reserved.

satis@mbef.com.tr

ELMAS ÇARIKLAR

DIAMOND CASING SHOE

HAYDEN NWL ELMAS ÇARIK
HAYDEN NWL DIAMOND
CASING SHOE

HAYDEN PWL ELMAS ÇARIK
HAYDEN PWL DIAMOND
CASING SHOE

HAYDEN HWL ELMAS ÇARIK
HAYDEN HWL DIAMOND
CASING SHOE

MBEF NWL ELMAS ÇARIK
MBEF NWL DIAMOND CASING SHOE

MBEF HWL ELMAS ÇARIK
MBEF HWL DIAMOND CASING SHOE

MBEF PWL ELMAS ÇARIK
MBEF PWL DIAMOND CASING SHOE

Copyright © 2021 MBEF MAKİNE. All Rights Reserved.

satis@mbef.com.tr

ZIRH VE ZIRHALTLARI

LOCKING COUPLING AND ADAPTER COUPLING

NWL ZIRH VE ZIRH ALTLARI
NWL LOCKING COUPLING AND
ADAPTER COUPLING

HWL ZIRH VE ZIRH ALTLARI
HWL LOCKING COUPLING AND
ADAPTER COUPLING

HWL KÖŞELİ ZIRH
HWL FULL-HOLE
LOCKING COUPLING

HWL ZIRH
HWL LOCKING COUPLING

HWL ZIRHALTI
HWL ADAPTER COUPLING

PWL-HWL-NWL ZIRH VE ZIRH ALTLARI

PWL-HWL-NWL ZIRH VE ZIRH ALTLARI

Copyright © 2021 MBEF MAKİNE. All Rights Reserved.

satis@mbef.com.tr

EMPRENYE ELMAS MATKAPLAR - PORTKRONLAR - ELMAS ÇARIKLAR - ZIRH VE ZIRHALTLARI

IMPREGNATED DIAMOND BITS - REAMING SHELLS - DIAMOND CASING SHOES - LOCKING COUPLING AND ADAPTER COUPLINGS

Ürün Kodu Product No	***Ürün İsmi*** Description
MBEF09.001.01	***PWL/PWL-3 Hayden Emprenye Elmas Matkap (L = 10 mm)***
MBEF09.001.12	PWL/PWL-3 Hayden Impregnated Diamond Bit
MBEF09.005.01	***Menşei: Kanada***
MBEF09.05.12	***(Matriks Serisi 1 - 14)***
MBEF.002.01	***HWL/HWL-3 Hayden Emprenye Elmas Matkap (L = 10 mm)***
MBEF.002.12	HWL/HWL-3 Hayden Impregnated Diamond Bit
MBEF09.006.01	***Menşei: Kanada***
MBEF09.006.12	***(Matriks Serisi 1 - 14)***
MBEF09.003.01	***NWL/NWL-3 Hayden Emprenye Elmas Matkap (L = 10 mm)***
MBEF09.002.10	NWL/NWL-3 Hayden Impregnated Diamond Bit
MBEF09.007.01	***Menşei: Kanada***
MBEF09.007.12	***(Matriks Serisi 1 - 14)***
MBEF10.001.01	***PWL Hayden Emprenye Portkron (TC)*** PWL Hayden Impregnated Reaming Shell ***Menşei : Kanada***
MBEF10.002.01	***HWL Hayden Emprenye Portkron (TC)*** HWL Hayden Impregnated Reaming Shell ***Menşei : Kanada***
MBEF10.003.01	***NWL Hayden Emprenye Portkron (TC)*** NWL Hayden Impregnated Reaming Shell ***Menşei : Kanada***
MBEF08.002.01	***PW Hayden Emprenye Boru Elması*** PW Hayden Impregnated Casing Shoe ***Menşei : Kanada***
MBEF08.002.02	***HW Hayden Emprenye Boru Elması*** HW Hayden Impregnated Casing Shoe ***Menşei : Kanada***
MBEF08.002.03	***NW Hayden Emprenye Boru Elması*** NW Hayden Impregnated Casing Shoe ***Menşei : Kanada***
MBEF09.009.01	***PWL/PWL-3 MBEF Emprenye Elmas Matkap (L = 10 mm)***
MBEF09.009.09	PWL/PWL-3 MBEF Impregnated Diamond Bit
MBEF09.012.01	***Menşei: Çin***
MBEF09.012.09	***(Matriks Serisi 1 - 14)***
MBEF09.010.01	***HWL/HWL-3 MBEF Emprenye Elmas Matkap (L = 10 mm)***
MBEF09.010.10	HWL/HWL-3 MBEF Impregnated Diamond Bit
MBEF09.013.01	***Menşei: Çin***
MBEF09.013.09	***(Matriks Serisi 1 - 14)***
MBEF09.011.01	***NWL/NWL-3 MBEF Emprenye Elmas Matkap (L = 10 mm)***
MBEF09.011.09	NWL/NWL-3 MBEF Impregnated Diamond Bit
MBEF09.014.01	***Menşei: Çin***
MBEF09.014.09	***(Matriks Serisi 1 - 14)***
MBEF10.001.02	***PWL MBEF Emprenye Portkron (TC)*** PWL MBEF Impregnated Reaming Shell ***Menşei : Kanada***

Ürün Kodu Product No	***Ürün İsmi*** Description
MBEF10.002.02	***HWL MBEF Emprenye Portkron (TC)*** HWL MBEF Impregnated Reaming Shell ***Menşei : Çin***
MBEF10.003.02	***NWL MBEF Emprenye Portkron (TC)*** NWL MBEF Impregnated Reaming Shell ***Menşei : Kanada***
MBEF08.002.04	***PW MBEF Emprenye Boru Elması*** PW MBEF Impregnated Casing Shoe ***Menşei : Çin***
MBEF08.002.05	***HW MBEF Emprenye Boru Elması*** HW MBEF Impregnated Casing Shoe ***Menşei : Çin***
MBEF08.002.06	***NW MBEF Emprenye Boru Elması*** NW MBEF Impregnated Casing Shoe ***Menşei : Çin***
MBEF08.001.01	***PW Vidye Çarık*** PW Tungsten Carbide Bit
MBEF.08.001.02	***HW Vidye Çarık*** HW Tungsten Carbide Bit
MBEF.08.001.03	***NW Vidye Çarık*** NW Tungsten Carbide Bit
MBEF001.10	***PWL Zırh Vidye Takviyeli, Dilli*** PWL Locking Coupling TC
MBEF001.11	***PWL Zırh Köşeli, Dilli*** PWL Full-hole Locking Coupling
MBEF001.13	***PWL Zırhaltı*** PWL Adapter Coupling
MBEF002.10	***HWL Zırh Vidye Takviyeli, Dilli*** HWL Locking Coupling TC
MBEF002.11	***HWL Zırh Köşeli, Dilli*** HWL Full-hole Locking Coupling
MBEF002.13	***HWL Zırhaltı*** HWL Adapter Coupling
MBEF003.10	***NWL Zırh Vidye Takviyeli, Dilli*** NWL Locking Coupling TC
MBEF003.11	***NWL Zırh Köşeli, Dilli*** NWL Full-hole Locking Coupling
MBEF003.13	***NWL Zırhaltı*** NWL Adapter Coupling

satis@mbef.com.tr

4 SONDAJ YARDIMCI EKİPMANLAR

Drilling Auxiliary Equipment

Copyright © 2021 MBEF MAKİNE. All Rights Reserved.

satis@mbef.com.tr

MBEF Makine karotlu sondaj makinalarının yanı sıra sondaj operasyonlarında kullanılan ekipman gruplarının ve sondaj makinesi yedek parçalarının da üretimini ve satışını yapmaktadır. Ar-Ge aşamasındaki ürünler öncelikli olarak Pozitif Sondaj tarafından farklı sahalardaki en zorlu testlerden geçirildikten ve geri bildirimler değerlendirildikten sonra müşterilerimizin hizmetine sunulmaktadır. Kendi tesislerinde, uluslararası standartlar doğrultusunda en üstün kalitede üretim yapan MBEF Makine, sondaj sektörünün ihtiyaçları doğrultusunda hiç durmadan kendisini geliştirmektedir.

In addition to the manufacturing of core drill rigs, MBEF Makine also manufactures and supplies wireline drilling equipment and spare parts of drill rigs as well as dimond drill bits, drilling additives and drilling auxilary equipment in accordance with universal size standards and have the ability to serve in all over the world, no matter where our customers drill. The products in the R&D phase are offered to our customers after the products are tested in different fields and the feedbacks are evaluated by Pozitif Sondaj. MBEF Makine produces the highest quality in its own facilities and constantly improves itself in line with the requirement of the drilling industry.

GENEL ÖZELLİKLER

Su başlıkları ve Yedekleri

Manevra Başlıkları ve Yedekleri

Tij ve Muhafaza Borusu Erkek ve Dişi Tahlisiyeler ve yedekleri

Elmas Bıçaklı Kesiciler ve Yedekleri

18”, 24”, 36” ve 48” Komple Boru Anahtarları ve Çeneleri

Tüm Çaplarda İç Tüp Anahtarları

GENERAL FEATURES

Water Swivel Assembly and Spare Parts
Hoisting Plug Assembly and Sapre Parts
Recovery Taps
Rod Cutters and Spare Parts
18”, 24”, 36” ve 48” Pipe Wrenches and Spare Parts
Inner Tube Wrenches

Copyright © 2021 MBEF MAKİNE. All Rights Reserved.

satis@mbef.com.tr

MANEVRA BAŞLIĞI

HOISTING PLUG ASSEMBLY

Ürün Kodu Product No	***Ürün İsmi*** Description
MBEF007.02	***Komple Manevra Başlığı 12 ton*** Hoisting Plug Assembly
MBEF007.05	***Manevra Başlığı Gövde (Bilya Yatağı)*** Body
MBEF007.03	***Manevra Başlığı Üst Mil*** Hoisting Plug Upper Body
MBEF007.06	***Manevra Başlığı Yaprak Bilya*** Thrust Bearing
MBEF007.04	***Manevra Başlığı Geçiş Adaptörü (Alt Mil)*** Hoisting Plug Lower Body
MBEF009.04	***Manevra Başlığı PWL Tij Adaptörü*** Hoisting Plug PWL Rod Adaptor

2

3

4

5

6

Manevra Başlığı NWL Tij Adaptörü
Hoisting Plug NWL Rod Adaptor
MBEF009.06

Manevra Başlığı HWL Tij Adaptörü
Hoisting Plug HWL Rod Adaptor
MBEF009.05

Manevra Başlığı PWL Tij Adaptörü
Hoisting Plug PWL Rod Adaptor
MBEF009.04

Copyright © 2021 MBEF MAKİNE. All Rights Reserved.

satis@mbef.com.tr

SU BAŞLIĞI

WATER SWIVEL ASSEMBLY

Ürün Kodu Product No	***Ürün İsmi*** Description
MBEF006.02	***Komple Su Başlığı 5 ton*** Water Swivel Assembly
MBEF006.04	***Su Başlığı Üst Kep*** Seal Case
MBEF006.06	***Su Başlığı Keçesi*** Seal
MBEF006.07	***Su Başlığı Pulu*** Washer
MBEF006.08	***Su Başlığı Segmanı*** Lock Washer
MBEF006.09	***Su Başlığı Keçe Mili*** Seal Spindle
MBEF006.10	***Su Başlığı Üst Rulmanı*** Upper Thrust Bearing
MBEF006.11	***Su Başlığı Yaprak Bilyası*** Lower Thrust Bearing
MBEF006.03	***Su Başlığı Gövde Mili*** Body Spindle
MBEF006.05	***Su Başlığı Alt Kep*** Lower Swivel Body
MBEF006.12	***Su Başlığı Toz Keçesi*** Felt Dust Seal
MBEF006.13	***1" Nipel*** 1" Nipple
MBEF006.18	***Gresörlük*** Grease Fitting

1

Su Başlığı PWL Tij Adaptörü
Water Swivel PWL Rod Adaptor
MBEF009.01

Su Başlığı HWL Tij Adaptörü
Water Swivel HWL Rod Adaptor
MBEF009.02

Su Başlığı NWL Tij Adaptörü
Water Swivel NWL Rod Adaptor
MBEF009.04

7

8

3

Copyright © 2021 MBEF MAKİNE. All Rights Reserved.

satis@mbef.com.tr

TİJ KESİCİ

ROD CUTTER

Ürün Kodu Product No	***Ürün İsmi*** Description
MBEF008.21	***PWL Tij Kesici*** PWL Rod Cutter
MBEF008.23	***HWL Tij Kesici*** HWL Rod Cutter

Ürün Kodu Product No	***Ürün İsmi*** Description
MBEF008.52	***PWL Tij Kesici Alt Gövde*** PWL Rodcutter Lower Body Case
MBEF008.54	***PWL Tij Kesici Üst Gövde*** PWL Rodcutter Upper Body Case
MBEF008.43	***PWL - HWL Rodcutter Pistonu*** PWL-HWL Rodcutter Piston
MBEF008.45	***PWL - HWL Su Açma Mili*** PWL-HWL Water Tube
MBEF008.49	***HWL Alt Gövde Somunu*** HWL Lower Plunger Case Nut
MBEF008.38	***PWL Rodcutter Bıçağı*** PWL Rodcutter Cutter Lug
MBEF008.39	***HWL Rodcutter Bıçağı*** HWL Rodcutter Cutter Lug
MBEF008.60	***Bıçak Sabitleme Civatası*** Casing Cutter Pin
MBEF008.61	***Piston Pimi*** Piston Pin
MBEF008.62	***Piston Çelik Bilya*** Piston Steel Ball
MBEF008.28	***PWL - HWL Tij Kesici Elmas Cıvatası*** PWL-HWL Rodcutter Bolt

1

Copyright © 2021 MBEF MAKİNE. All Rights Reserved.

satis@mbef.com.tr

TİJ ADAPTÖRLERİ

ROD ADAPTORS

Ürün Kodu Product No	***Ürün İsmi*** Description
MBEF009.24	***PQ-PW Adaptör / Sub***
MBEF009.17	***PQ-HQ Adaptör / Sub***
MBEF009.23	***HQ-NQ Adaptör / Sub***

PW-PWL ADAPTÖR/SUB

PWL-HWL ADAPTÖR/SUB

HWL-NWL ADAPTÖR/SUB

PWL-HWL-NWL TİJ ADAPTÖRLERİ/ROD ADAPTORS

Copyright © 2021 MBEF MAKİNE. All Rights Reserved.

satis@mbef.com.tr

TAHLİSİYELER

RECOVERY TOOLS

Ürün Kodu Product No	***Ürün İsmi*** Description		
MBEF008.01	***PW Muhafaza Erkek Tahlisiye*** PW Casing Recovery Tap	MBEF008.11	***PWL Tij Dişi Tahlisiye*** PWL Rod Recovery Bell
MBEF008.02	***PWL Tij Erkek Tahlisiye*** PWL Rod Recovery Tap	MBEF008.12	***HWL Tij Dişi Tahlisiye*** HWL Rod Recovery Bell
MBEF008.03	***HWL Tij Erkek Tahlisiye*** HWL Rod Recovery Tap	MBEF008.13	***NWL Tij Dişi Tahlisiye*** NWL Rod Recovery Bell
MBEF008.04	***NWL Tij Erkek tahlisiye*** NWL Rod Recovery Tap		

PW Tahlisiye
PW Casing Recovery Tap

PWL Tahlisiye
PWL Rod Recovery Tap

PWL Tahlisiye
PWL Rod Recovery Tap

HWL Tahlisiye
HWL Rod Recovery Tap

NWL Tahlisiye
NWL Rod Recovery Tap

PWL Dişi Tahlisiye
PWL Rod Recovery Bell

HWL Dişi Tahlisiye
HWL Rod Recovery Bell

NWL Dişi Tahlisiye
NWL Rod Recovery Bell

Fare Kuyruğu ve Adaptörleri / Recovery Tools and Adaptor

PWL Tahlisiye ve Adaptörü
PWL Recovery Tools and Adaptor

HWL Tahlisiye ve Adaptörü
HWL Recovery Tools and Adaptor

NWL Tahlisiye ve Adaptörü
NWL Recovery Tools and Adaptor

Copyright © 2021 MBEF MAKİNE. All Rights Reserved.

satis@mbef.com.tr

TAHLİSİYE ADAPTÖRLERİ

RECOVERY ADAPTORS

Ürün Kodu Product No	***Ürün İsmi*** Description
MBEF009.09	***NWL Sağ Tahlisiye Adaptörü*** NWL Right Recovery Adaptor
MBEF009.08	***HWL Sağ Tahlisiye Adaptörü*** HWL Right Recovery Adaptor
MBEF009.07	***PWL Sağ Tahlisiye Adaptörü*** PWL Right Recovery Adaptor

NWL Tahlisiye Adaptörü
NWL Recovery Adaptor

NWL Tahlisiye Adaptörü
NWL Recovery Adaptor

HWL Tahlisiye Adaptörü
HWL Right Recovery Adaptor

HWL Tahlisiye Adaptörü
HWL Right Recovery Adaptor

PWL Tahlisiye Adaptörü
PWL Recovery Adaptor

PWL Tahlisiye Adaptörü
PWL Recovery Adaptor

Tahlisiye adaptörleri/Recovery Adaptors

Copyright © 2021 MBEF MAKİNE. All Rights Reserved.

satis@mbef.com.tr

KARNIYARIK TÜPLER

SPLIT TUBES

Ürün Kodu Product No	***Ürün İsmi*** Description
MBEF002.31	***NWL Split tüp Adaptörü*** NWL Split Tube Adaptor
MBEF003.22	***NWL Split Tüp (1,5m)*** NWL Split Tube (1,5m)
MBEF003.23	***NWL Split Tüp (3m)*** NWL Split Tube (3m)
MBEF002.29	***HWL Split tüp Adaptörü*** HWL Split Tube Adaptor
MBEF002.22	***HWL Split Tüp (1,5m)*** HWL Split Tube (1,5m)
MBEF002.23	***HWL Split Tüp (3m)*** HWL Split Tube (3m)
MBEF002.30	***PWL Split tüp Adaptörü*** PWL Split Tube Adaptor
MBEF001.22	***PWL Split Tüp (1,5m)*** PWL Split Tube (1,5m)
MBEF001.23	***PWL Split Tüp (3m)*** PWL Split Tube (3m)

Pim

NWL

HWL

PWL

NWL

HWL

PWL

PWL KARNIYARIK TÜP VE PARÇALARI
PWL SPLIT TUBE AND TOOLS

HWL KARNIYARIK TÜP VE PARÇALARI
HWL SPLIT TUBE AND TOOLS

NWL KANIYARIK TÜP VE PARÇALARI
NWL SPLIT TUBE AND TOOLS

Copyright © 2021 MBEF MAKİNE. All Rights Reserved.

satis@mbef.com.tr

05 SU POMPASI

WATER PUMP

MBEF
MAKİNE SONDAJ

Copyright © 2021 MBEF MAKİNE. All Rights Reserved.

satis@mbef.com.tr

SU POMPASI

WATER PUMP

Ürün Kodu Product No	*Ürün İsmi* Description
MBEF00.02.012	***Su Pompası Seramik Gömleği*** Mud Pump Ceramic Liner
MBEF00.02.015	***Pompa Lastiği*** Packing
MBEF00.02.017	***535 Su Pompası Sarı Takoz + Pul + Somun*** PackingHolder+Packing Washer+Plunger Nut
MBEF00.02.019	***535 Su Pompası Bilya Yatağı*** Pump Valve Ball Seat
MBEF00.02.020	***535 Su Pompası Bilyası*** Pump Ball
MBEF00.02.021	***535 Su Pompası Kapak Conta (Takım)*** Pump Gasket Set
MBEF00.02.025 MBEF00.02.026 MBEF00.02.027	***535 Su Pompası Kafa Saplama*** Pump Head Stud
MBEF00.02.010	***Cross Mili*** Cross Rod

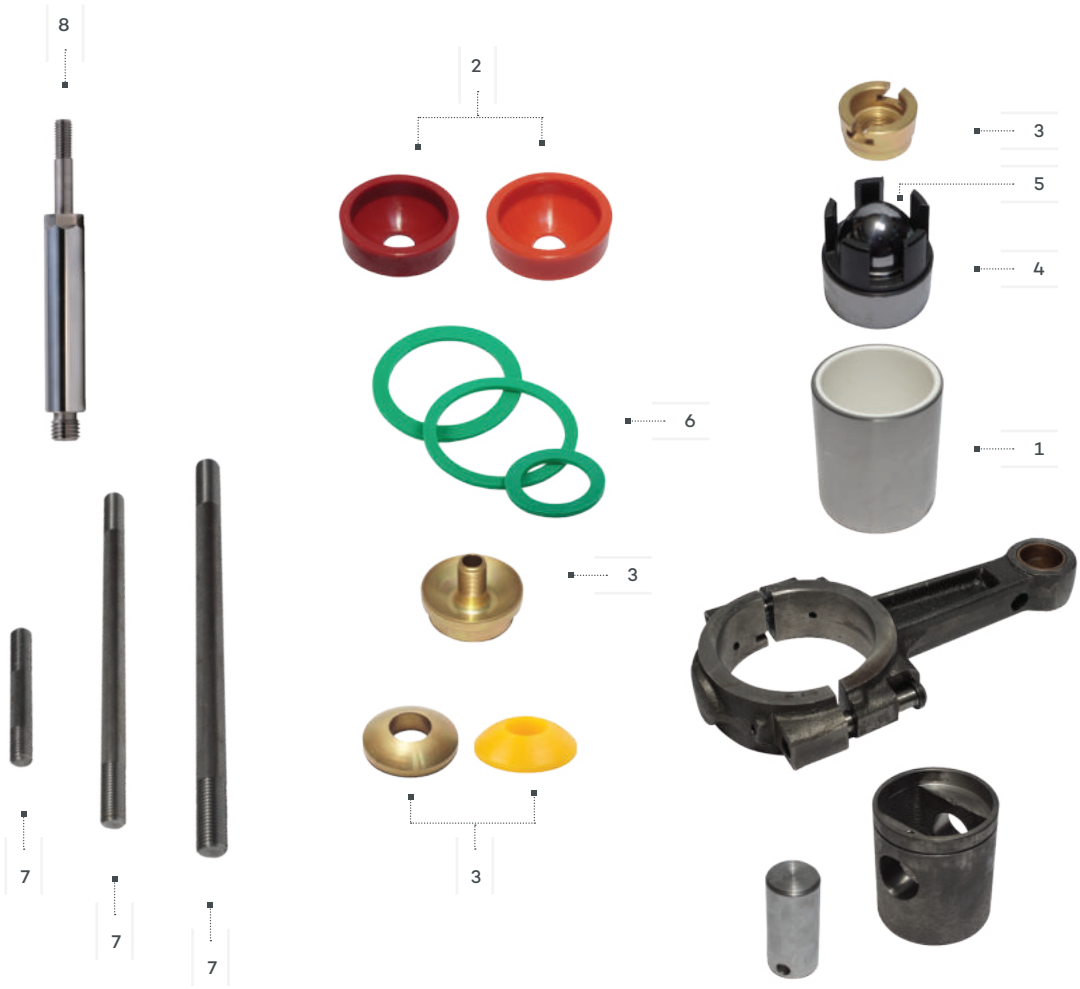

SU POMPASI YEDEK PARÇALARI
WATER PUMP PARTS

Copyright © 2021 MBEF MAKİNE. All Rights Reserved.

satis@mbef.com.tr

06

SONDAJ KİMYASALLARI

DRILLING CHEMICALS

Copyright © 2021 MBEF MAKİNE. All Rights Reserved.

satis@mbef.com.tr

SONDAJ KİMYASALLARI

Sondaj çamuru olarak da adlandırılan sondaj kimyasalları (sondaj akışkanları), sondaj kuyularının delinmesine yardımcı olmak için kullanılır. Genellikle petrol ve doğal gaz kuyularının delinmesinde ve maden arama sondajlarında kullanılırken, su kuyuları, tünel, zemin etüdü, forekazık işlemleri gibi sondajlar için de kullanılır.

BENTONİT

İşlem Görmemiş Doğal Bentonit – Viskozite Yapıcı & Su Kaybı Düşürücü

POLİMER

Sonpol Toz ve Sıvı Poliakrilit Polimer–Şeyl Stabilizasyonu & Viskozite Yapıcı

PAC HV

Polianiyonik Selüloz Yüksek Viskozite-Viskozite Yapıcı & Su Kaybı Düşürücü

PAC LV

Polianiyonik Selüloz Düşük Viskozite-Su Kaybı Düşürücü

CMC

Karboksimetil Selüloz—Su Kaybı Düşürücü

SODA KÜLÜ

Sodyum Karbonat (Na_2CO_3)-Ca++ Giderici

Detaylı bilgi ve sipariş için: satis@mbef.com.tr

DRILLING CHEMICALS

Drilling chemicals, also called drilling mud or drilling fluids, are used to assist in drilling boreholes. They are generally used in oil and natural gas drilling, mineral exploration drilling, water wells, tunnels, soil surveys and bored pile operations.

BENTONITE

Natural Bentonite-Viscosity Builder & Water Loss Reducer

POLYMER

Sonpol Granular & Liquid Polyacrylate Polymer - Shale Stabilization & Viscosity Builder

PAC HV

Polyionic Cellulose High Viscosity-Viscosity Builder & Water Loss Reducer

PAC LV

Polyanionic Cellulose Low Viscosity-Water Loss Reducer

CMC

Carboxymethyl Cellulose-Water Loss Reduction

SODA ASH

Sodium Carbonate (Na_2CO_3)-CA++ Remover

For detailed information and order: satis@mbef.com.tr

Copyright © 2021 MBEF MAKİNE. All Rights Reserved.

07 KAROT SANDIKLARI

CORE BOXES

MBEF
MAKİNE SONDAJ

Copyright © 2021 MBEF MAKİNE. All Rights Reserved.

satis@mbef.com.tr

KAROT SANDIKLARI

CORE BOXES

Ürün Kodu Product No	***Ürün İsmi*** Description		
MBEF00.03.010	***Karot Sandığı ve Kapağı (PWL)*** Core Box and Lid (PWL)	MBEF00.03.006	***Karot Sandığı Ara Bölme (PWL)*** Core Box Seperator (PWL)
MBEF00.03.011	***Karot Sandığı ve Kapağı (HWL)*** Core Box and Lid (HWL)	MBEF00.03.007	***Karot Sandığı Ara Bölme (HWL)*** Core Box Seperator (HWL)
MBEF00.03.012	***Karot Sandığı ve Kapağı (NWL)*** Core Box and Lid (NWL)	MBEF00.03.008	***Karot Sandığı Ara Bölme (NWL)*** Core Box Seperator (NWL)
MBEF00.03.013	***Karot Sandığı ve Kapağı (BWL)*** Core Box and Lid (BWL)	MBEF00.03.009	***Karot Sandığı Ara Bölme (BWL)*** Core Box Seperator (BWL)

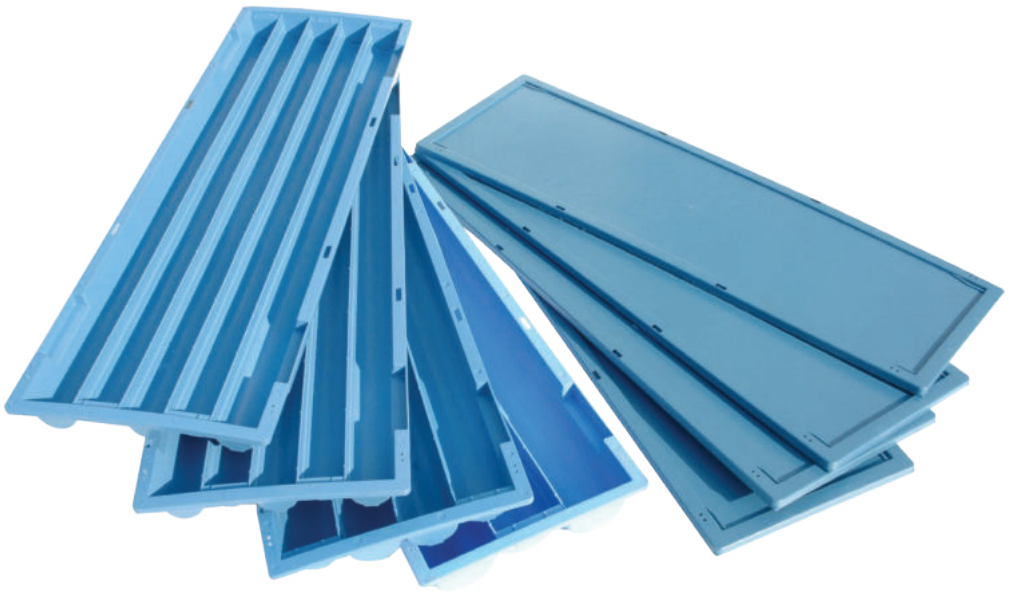

Karot Sandığı Teknik Özellikleri

Tip *Type*	**Karot Çapı** *Core Diameter*	**Karot Kapasitesi** *Core Capacity*	**Ağırlık (Kg)** *Weight (kg)*
B	26-36	6 x 1 m	1.9
N	37-48	5 x 1 m	1.95
H	49-64	4 x 1 m	2
P	65-86	3 x 1 m	2.1
Kapak			1.1

satis@mbef.com.tr

Copyright © 2021 MBEF MAKİNE. All Rights Reserved.

08

TİJLER VE MUHAFAZA BORULARI

DRILL RODS & CASINGS

MBEF
MAKİNE SONDAJ

Copyright © 2021 MBEF MAKİNE. All Rights Reserved.

satis@mbef.com.tr

TİJLER VE MUHAFAZA BORULARI

DRILL RODS & CASINGS

Ürün Kodu Product No	***Ürün İsmi*** Description
MBEF07.001.01	***PWL Tij 3m.*** PWL Rod 3m.
MBEF07.002.01	***HWL Tij 3m.*** HWL Rod 3m.
MBEF07.003.01	***NWL Tij 3m.*** NWL Rod 3m.
MBEF00.06.001	***PW Muhafaza Borusu 3m. N80 Grade*** PW Casing Rod 3m. N80 Grade
MBEF00.06.002	***HW Muhafaza Borusu 3m. N80 Grade*** HW Casing Rod 3m. N80 Grade
MBEF00.06.003	***NW Muhafaza Borusu 3m. N80 Grade*** NW Casing Rod 3m. N80 Grade

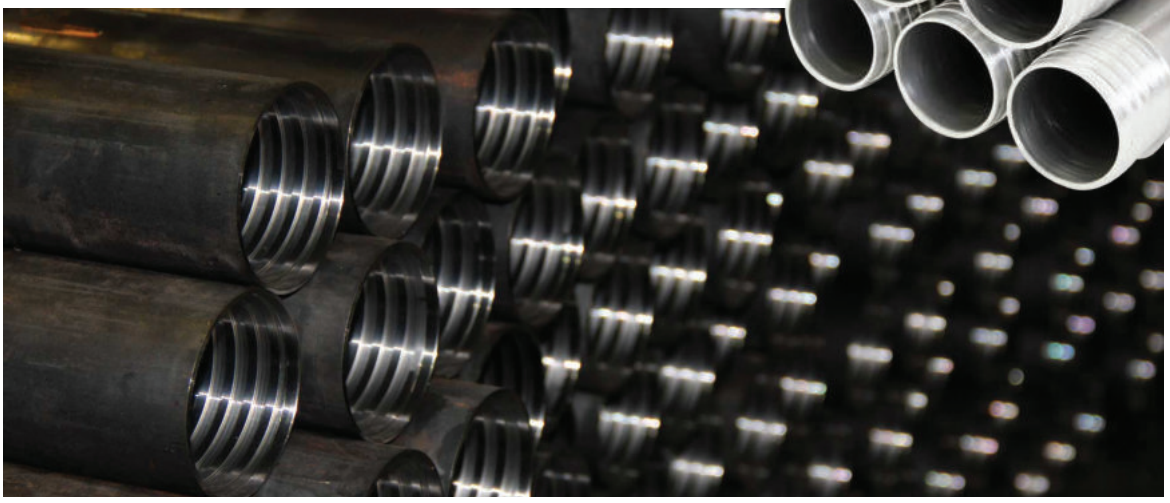

Genel Özellikler

Muhafaza Boruları ağırlıkla, kuyu çökmelerini önlemek amacıyla ve tij aşınmalarının önüne geçmek için kullanılmaktadır.

General Features

Casing pipes are mainly used to prevent drilling hole collapses and to prevent rod wear.

Muhafaza Borusu Ölçüleri
Casing Pipe Dimensions

Boyut *Size*	**Dış Çap mm** *Outside Diameter mm*	**İç Çap mm** *Inside Diameter mm*	**Et Kalınlığı mm** *Wall Thickness mm*	**Ağırlık kg/m³** *Weight kg/m2*	**Boru Hacmi lt/m** *Pipe Volume lt/m*
AW	57.1	48.4	4.35	25.5	1.9
BW	73.00	60.30	6.35	31.30	2.85
NW	88.90	76.20	6.35	38.40	4.56
HW	114.30	101.60	6.35	52.20	8.10
PW	139.70	127.00	6.35	64.30	12.66

Wireline Tij Ölçüleri
Wireline Rod Dimensions

Boyut *Size*	**Dış Çap mm** *Outside Diameter mm*	**İç Çap mm** *Inside Diameter mm*	**Et Kalınlığı mm** *Wall Thickness mm*	**Ağırlık kg/m³** *Weight kg/m2*	**Boru Hacmi lt/m** *Pipe Volume lt/m*
BWL	55.60	46.10	4.75	18.00	1.67
NWL	69.90	60.30	4.80	23.40	2.86
HWL	88.90	77.80	5.55	34.50	4.75
PWL	114.30	101.60	6.35	52.20	8.11

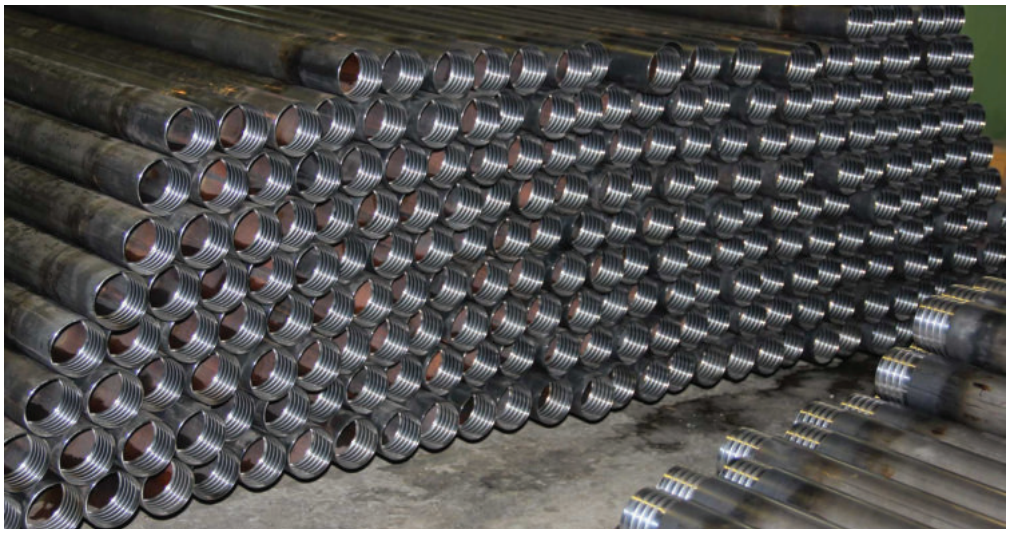

Copyright © 2021 MBEF MAKİNE. All Rights Reserved.

satis@mbef.com.tr

SONDAJ MAKİNELERİ

DRILL RIGS

MBEF Makine müteahhitlik kanadı tarafından yurt içi ve yurt dışı arama sahalarında aralıksız olarak çalışan karotlu sondaj makineleri ile teknolojik gelişmeler ve konusunda uzman operatörlerinden gelen geri bildirimler göz önünde bulundurularak yapılan yeniliklerle bugünkü haline gelmiştir.

MBEF Makine tarafından en zor saha ve formasyon koşullarında sorunsuz çalışacak şekilde MBEF Makine Ankara tesislerinde tamamen yerli sermaye ve işçilik ile üretilen yer üstü karotlu sondaj makineleri kullanıcı dostu sade tasarımı, zor şartlara dayanıklı yapısı ve üstün üretim kalitesiyle kendi sınıfındaki sondaj makinelerinin bir adım ötesine geçmektedir.

Having its headquarters in Ankara Turkey, MBEF Makine has the ability to serve its customers all wireline drilling equipment in accordance with universal size standards in all over the world, no matter where they drill. Throughout the years, we have used our experiences along with our customers' operations feedback, to produce the most innovative products in the market.

Copyright © 2021 MBEF MAKİNE. All Rights Reserved.

MAKİNE - PD 500

DRILL RIGS - PD 500

PD-500 Karotlu Sondaj Makinesi

PD-500, NWL çapta 1.550 metrelik derinlik kapasitesiyle kompakt, verimli ve güçlü bir karotlu sondaj makinesidir. PD-500'ü böylesine başarılı yapan temel etken ise uzun yıllardır Pozitif Sondaj tarafından gerek yurt içi gerekse yurt dışında çalışılan sondaj projelerinde kullanılıyor olmasıdır. Birbirinden çok farklı sondaj sahalarından, formasyon şartlarından ve operatör deneyimlerinden alınan geri bildirimler ile bugünkü haline ulaşarak amaca uygun makine üretiminin sondaj sektöründeki karşılığı olmuştur.

PD-500 sondaj makinesinin operatörler tarafından tercih edilen bir sondaj makinesi olmasının nedenleri;

1.000 metreden daha derin kuyularda ve en zorlu formasyonlarda bile sorunsuz delgi sağlayan askı-baskı ve tork gücü.
Uluslararası üreticilerden tedarik edilen yüksek kalite hidrolik ekipmanları.
Ergonomik ve kullanışlı yapısıyla her türlü saha koşuluna uyum sağlaması.
7/24 sunulan ve tamamı deneyimli uzmanlardan oluşan teknik servis hizmeti olarak sıralanabilir.

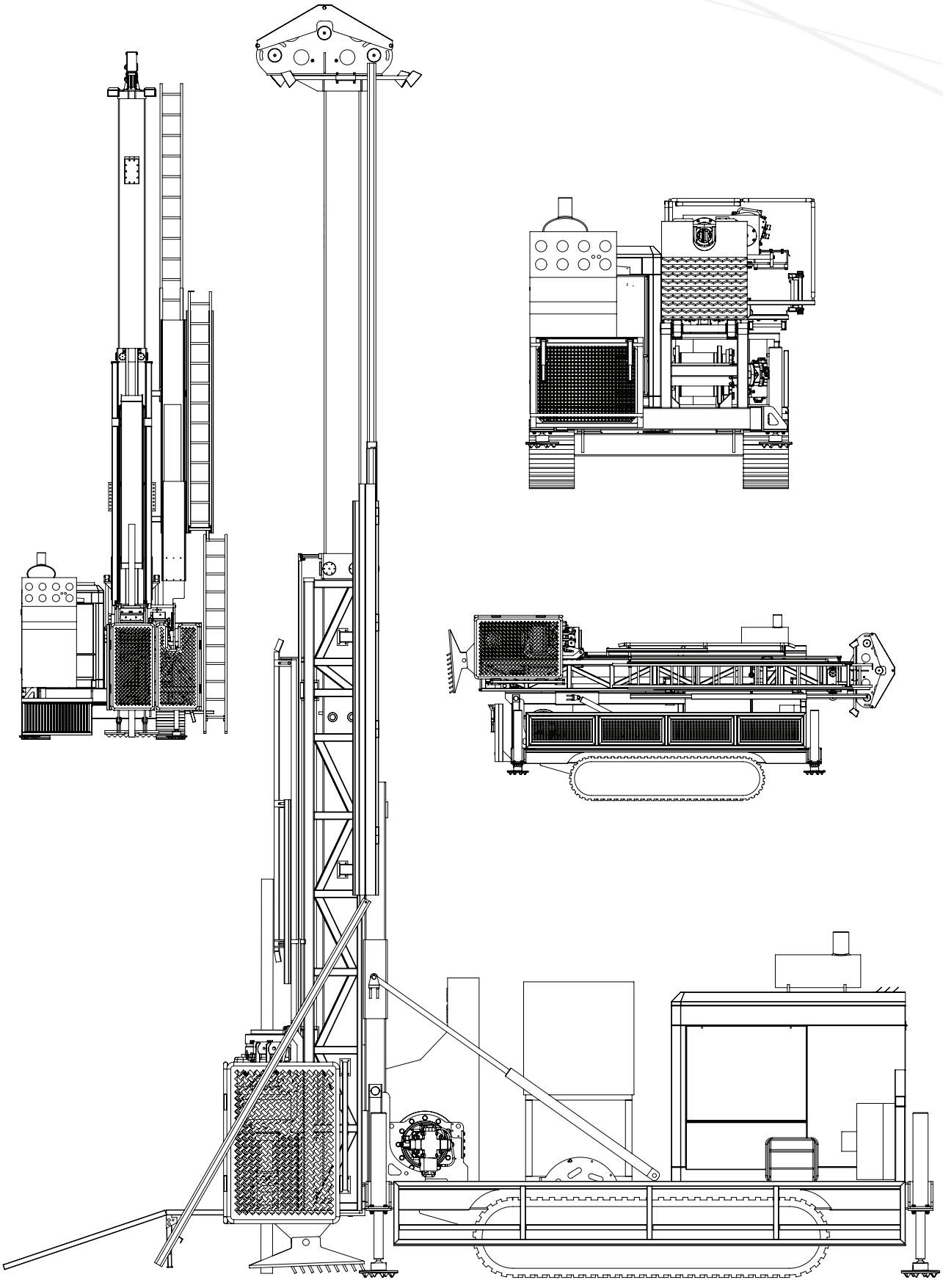

Detaylı bilgi için temsilcilerimizle iletişime geçiniz

Copyright © 2021 MBEF MAKİNE. All Rights Reserved.

satis@mbef.com.tr

MAKİNE - PD 500

DRILL RIGS - PD 500

General Features

PD 500 is as surface core drill rig. PD 500 with its compact design and deeper drilling capacity is capable of completing wireline diamond core drill holes. Track-mounted PD 500 enables the drill to along difficult terrain conditions.

In Any Condition And Any Formation...

PD 500 is as surface core drill rig developed by MBEF Makine to run problem free in any drilling condition and formations

Domestic Product and Steady as a Rock!

PD 500 series, manufactured in MBEF Makine Ankara Manufacturing Facilities with domestic capital and labor, is one move ahead of the machines in its own class with user friendly simple design, hard condition resistant structure and superior production quality.

— ***Do Not Waste Your Time with Details!***

Besides core drill rigs, MBEF Makine manufactures and sells the equipment groups which are used in the field and spare parts of drill rigs.

— ***Years of Developing Technology in PD 500***

PD 500 series, which is used repeatedly in domestic and foreign searching areas, is developed through emerging technologies and feedbacks of experts and PD 500 drill rig comes up as a result of R&D activities.

— ***Special to Work, Special to You...***

PD 500 drill rig is manufactured by being privatized for the work. It is manufactured with a capacity change upon demand; hydraulic systems and mechanic factors can be arranged according to the demand.

Copyright © 2021 MBEF MAKİNE. All Rights Reserved.

satis@mbef.com.tr

10 SERVİS BAKIM

SERVICE & MAINTENANCE

Copyright © 2021 MBEF MAKİNE. All Rights Reserved

satis@mbef.com.tr

SERVİS VE BAKIM

MBEF Makine uzman teknik kadrosu ile hidrolik sondaj makineleri ve ekipmanlarını günümüzün iş güvenliği şartlarına uyumlu hale getirerek revizyon, servis ve bakım hizmetlerini vermektedir.

Firmamız 7/24 sunmuş olduğu servis ve bakım hizmetlerini müşteri memnuniyetini ön planda tutarak, en kısa sürede ve kaliteli bir şekilde müşterilerimizin talep ve ihtiyaçlarına cevap verebilmeyi amaç edinmiştir.

Bilgi almak için lütfen bizimle irtibata geçiniz: mbef@mbef.com.tr

SERVICE & MAINTENANCE

MBEF Makine provides revision, repairs and maintenance services by its expert technical staff to hydraulic drilling rigs and their equipment all through health safety and environment regulations.

Our company aims to meet the demands and the requirements of our customer with the shortest time and total quality manner by keeping the customer satisfaction at the forefront.

Please contact with us for more information from mbef@mbef.com.tr

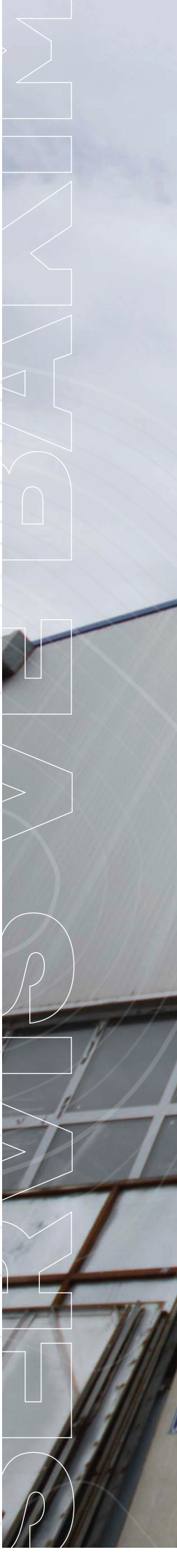

Copyright © 2021 MBEF MAKİNE. All Rights Reserved

satis@mbef.com.tr

SERTİFİKALAR

CERTIFICATES

Copyright © 2021 MBEF MAKİNE. All Rights Reserved.

satis@mbef.com.tr

PCA

Sertifika

ISO 9001 : 2015

MBEF MAKİNE SONDAJ OTOMOTİV İÇ VE DIŞ TİC.LTD.ŞTİ.

Dağyaka Mah. Fatih Sultan Mehmet Bulv No: 434 Kahramankazan/Ankara/TÜRKİYE

Bu sertifika yukarıdaki kuruluşa ait kalite yönetim sisteminin aşağıdaki kapsamı çerçevesinde PCA Sertifikasyon tarafından onaylandığını göstermekte olup, sertifikanın geçerliliği kuruluşun yıllık gözetim denetimlerinden geçmesine ve Uluslararası akreditasyon kuralları gereğince ilgili yönetim sisteminin şartlarını devam ettirmesine bağlıdır.

KAPSAM

Polleted drilling machine manufacturing, spare parts manufacturing and sales

EA KODU

18 - 29

Sertifika No	: KY-27463
Tescil Tarihi	: 10.03.2021
Yeniden Basım Tarihi	: 02.03.2022
Geçerlilik Tarihi	: 09.03.2023
Belge Periyodu	: 3 Yıl (Tescil Tarihinden İtibaren)
Hariç Tutma	: 8.3

IAS ACCREDITED
Management Systems Certification Body
MSCB-103

PCA Sertifikasyon Onayı

PCA Sertifikasyon Hizmetleri Limited Şirketi
Orta Mah. Ordu Sk. İşgeçit C Blok No:26/23 Kartal / İSTANBUL
Tel: +90 216 510 63 48-49 Pbx Faks: +90 216 517 63 49
www.pca-tr.com info@pca-tr.com

FR.86 Rev.4

Applus

CE CERTIFICATE

Nr. 14/32301199

CERTIFICATE OF CONFORMITY

LGAI-Technological Center, S.A. CERTIFIES that the documentation included in the Construction Technical File of:

SONDAJ MAKİNASI

Brand: M B E F MAKİNE SONDAJ OTOMOTİV İÇ VE DIŞ TİCARET LİMİTED ŞİRKETİ

Models: 1-PD 500

Manufacturing Year: 2014

Manufactured and delivered to market by: İVEDİK MAHALLESİ 1341. SOKAK CADDE NO: 71 YENİMAHALLE ANKARA

Is in compliance with Safety of Machinery Directive (2006/42/EC), as described in:

Evaluation report No.: 06-BK-MD-022

It confirms that the listed equipment (not Annex IV equipment) complies with the requirements of the directives, referring only to the Technical File supplied to LGAI Technological Center, S.A. for its evaluation.

After preparation of the necessary technical documentation, as well as the EC declaration of conformity, the required CE marking can be affixed on the product.

Bellaterra, 19th of November of 2014

Xavier Ruiz Peña
Product Conformity B.U., Director

LGAI TECHNOLOGICAL CENTER, S.A. C.I.F. A-82207492

PCA

Sertifika

ISO 14001 : 2015

MBEF MAKİNE SONDAJ OTOMOTİV İÇ VE DIŞ TİC.LTD.ŞTİ.

Dağyaka Mah. Fatih Sultan Mehmet Bulv No: 434 Kahramankazan/Ankara/TÜRKİYE

Bu sertifika yukarıdaki kuruluşa ait çevre yönetim sisteminin aşağıdaki kapsam çerçevesinde PCA Sertifikasyon tarafından onaylandığını göstermekte olup, sertifikanın geçerliliği kuruluşun yıllık gözetim denetimlerinden geçmesine ve Uluslararası akreditasyon kuralları gereğince ilgili yönetim sisteminin şartlarını devam ettirmesine bağlıdır.

KAPSAM

Paletli sondaj makinesi imalatı, yedek parça imalatı ve satışı

EA KODU
18 - 29

Sertifika No	: CY-33364
Tescil Tarihi	: 10.03.2021
Yeniden Basım Tarihi	: 02.03.2022
Geçerlilik Tarihi	: 09.03.2023
Belge Periyodu	: 3 Yıl (Tescil Tarihinden itibaren)

IAS ACCREDITED
Management Systems Certification Body
MSCB-103

PCA Sertifikasyon Onayı

PCA Sertifikasyon Hizmetleri Limited Şirketi
Orta Mah. Ordu Sk. İşpark C Blok No:26/23 Kartal / İSTANBUL
Tel: +90 216 510 63 49 -49 Pbx Faks: +90 216 517 63 49
www.pca-tr.com info@pca-tr.com

FR.86 Rev.4

PCA

Sertifika

ISO 45001 : 2018

MBEF MAKİNE SONDAJ OTOMOTİV İÇ VE DIŞ TİC.LTD.ŞTİ.

Dağyaka Mah. Fatih Sultan Mehmet Bulv No: 434 Kahramankazan/Ankara/TÜRKİYE

Bu sertifika yukarıdaki kuruluşa ait iş sağlığı ve güvenliği yönetim sisteminin aşağıdaki kapsam çerçevesinde PCA Sertifikasyon tarafından onaylandığını göstermekte olup, sertifikanın geçerliliği kuruluşun yıllık gözetim denetimlerinden geçmesine ve Uluslararası akreditasyon kuralları gereğince ilgili yönetim sisteminin şartlarını devam ettirmesine bağlıdır.

KAPSAM

Paletli sondaj makinesi imalatı, yedek parça imalatı ve satışı

Sertifika No	: OH-52304
Tescil Tarihi	: 10.03.2021
Yeniden Basım Tarihi	: 02.03.2022
Geçerlilik Tarihi	: 09.03.2023
Belge Periyodu	: 3 Yıl (Tescil Tarihinden itibaren)

PCA Sertifikasyon Onayı

PCA Sertifikasyon Hizmetleri Limited Şirketi
Orta Mah. Ordu Sk. İşpark C Blok No:26/23 Kartal / İSTANBUL
Tel: +90 216 510 63 49 -49 Pbx Faks: +90 216 517 63 49
www.pca-tr.com info@pca-tr.com

FR.86 Rev.4

Copyright © 2021 MBEF MAKİNE. All Rights Reserved.

satis@mbef.com.tr